1228 Pumpenkopf
2226 Außenfilter
2228 Außenfilter

Ersatzteile. Änderungen vorbehalten.

2226 / 2228

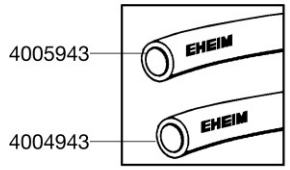

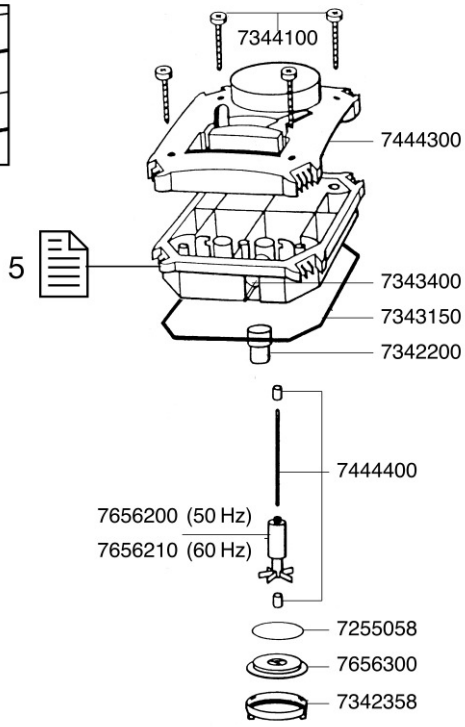

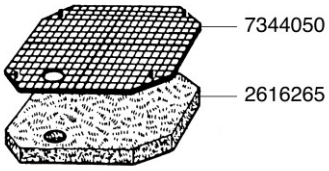

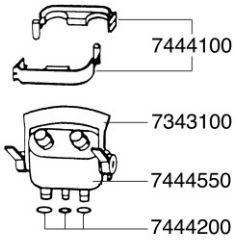

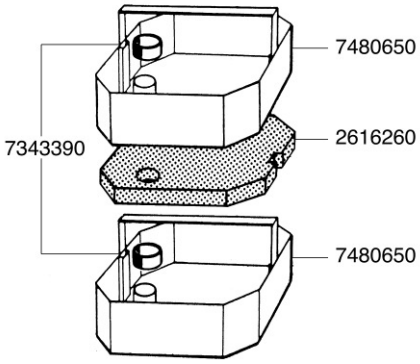

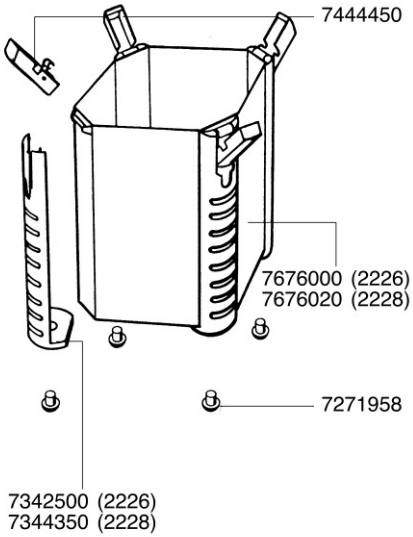

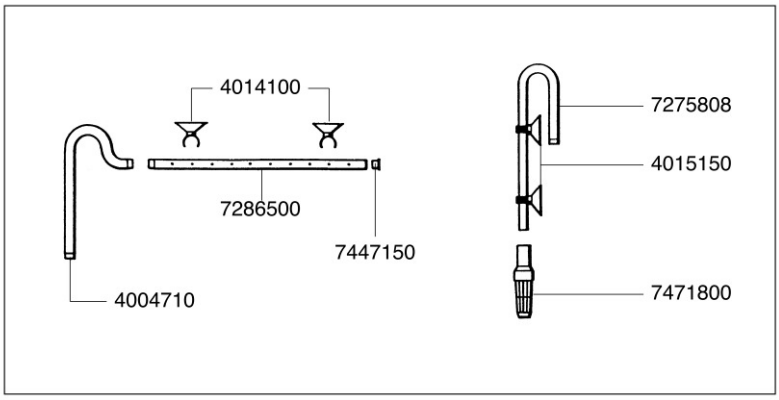

2226 Außenfilter
2228 Außenfilter
2326 Thermofilter
2328 Thermofilter

Ersatzteile. Änderungen vorbehalten.

2326 / 2328

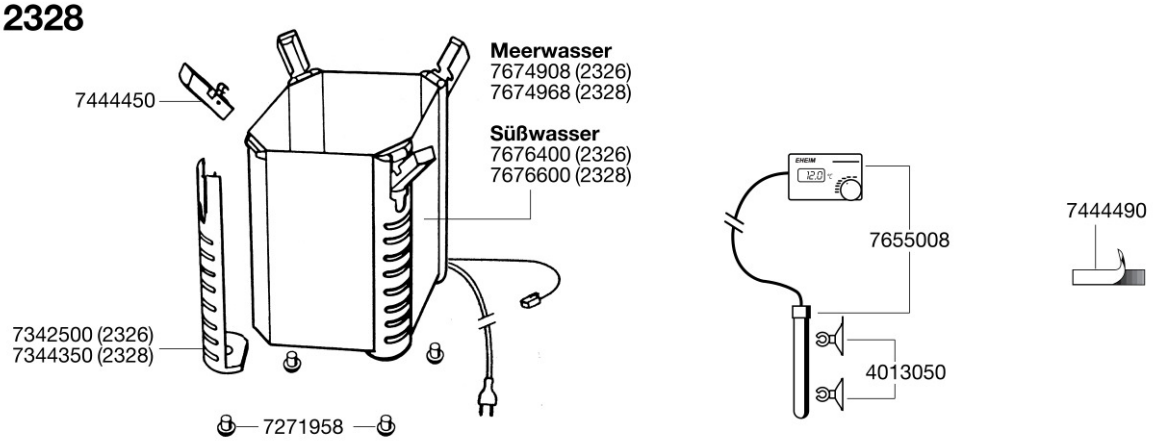

Best.-Nr.	Ersatzteil	2226 / 2228
2616260	Set (1 Filtermatte, 2 Wattevlies)	
2616265	Satz Wattevlies (3 Stück)	
4004710	Auslaufbogen	
4004943	Schlauch druckseitig Ø 12/16 mm (3 m)	
4005943	Schlauch saugseitig Ø 16/22 mm (3 m)	
4014100	Sauger mit Klemmbügel (2 Stück)	
4015150	Sauger mit Klemmbügel (2 Stück)	
7255058	O-Ring	
7271958	Pilzpuffer (5 Stück)	
7275808	Ansaugrohr	
7286500	Düsenrohr	
7342200	Rohrstutzen	
7342358	Verschlussring	
7342500	Seitenblende (2226/2326)	
7343100	Verriegelungshebel für Adapter	
7343150	Profildichtung	
7343390	Gummitüllen (3 Stück)	
7343400	Verschluss-Stopfen	
7344050	Abdeckgitter	
7344100	Schrauben (4 Stück)	
7344350	Seitenblende (2228/2328)	
7444100	Schlauchhalter	
7444200	Satz O-Ringe für Adapter	

Best.-Nr.	Ersatzteil	2226 / 2228
7444300	Abdeckhaube	
7444400	Satz Achse mit Tüllen	
7444450	Verschlussklipp komplett	
7444550	Adapter komplett	
7447150	Set Verschluss-Stopfen	
7471800	Filterkorb	
7480650	Filtereinsatz	
7656200	Pumpenrad 50 Hz	
7656210	Pumpenrad 60 Hz	
7656300	Pumpendeckel komplett mit Dichtring und Achstülle	
7676000	Filterbehälter kompl. mit Seitenblenden und Pilzpuffer zu 2226	
7676020	Filterbehälter kompl. mit Seitenblenden und Pilzpuffer zu 2228 (o. Abb.)	

Best.-Nr.	Ersatzteil	2326 / 2328
4013050	Sauger mit Klemmbügel (2 Stück)	
7444490	Druckverschluss komplett	
7655008	Bedienteil komplett mit Temperaturfühler und Sauger	
7674908	Filterbehälter mit Heizer 230 V / 50 Hz zu 2326, **meerwasserbeständig**	
7674968	Filterbeh. mit Heizer 230 V / 50 Hz zu 2328, **meerwasserbeständig** (o.Abb.)	
7676400	Filterbehälter mit Heizer 230 V / 50 Hz zu 2326, **nur für Süßwasser**	
7676600	Filterbehälter mit Heizer 230 V / 50 Hz zu 2328, **nur für Süßwasser** (o.Abb.)	