1224 Pumpenkopf
2222 Außenfilter *professionel* 150
2224 Außenfilter *professionel* 250

Ersatzteile. Änderungen vorbehalten.

2222 / 2224

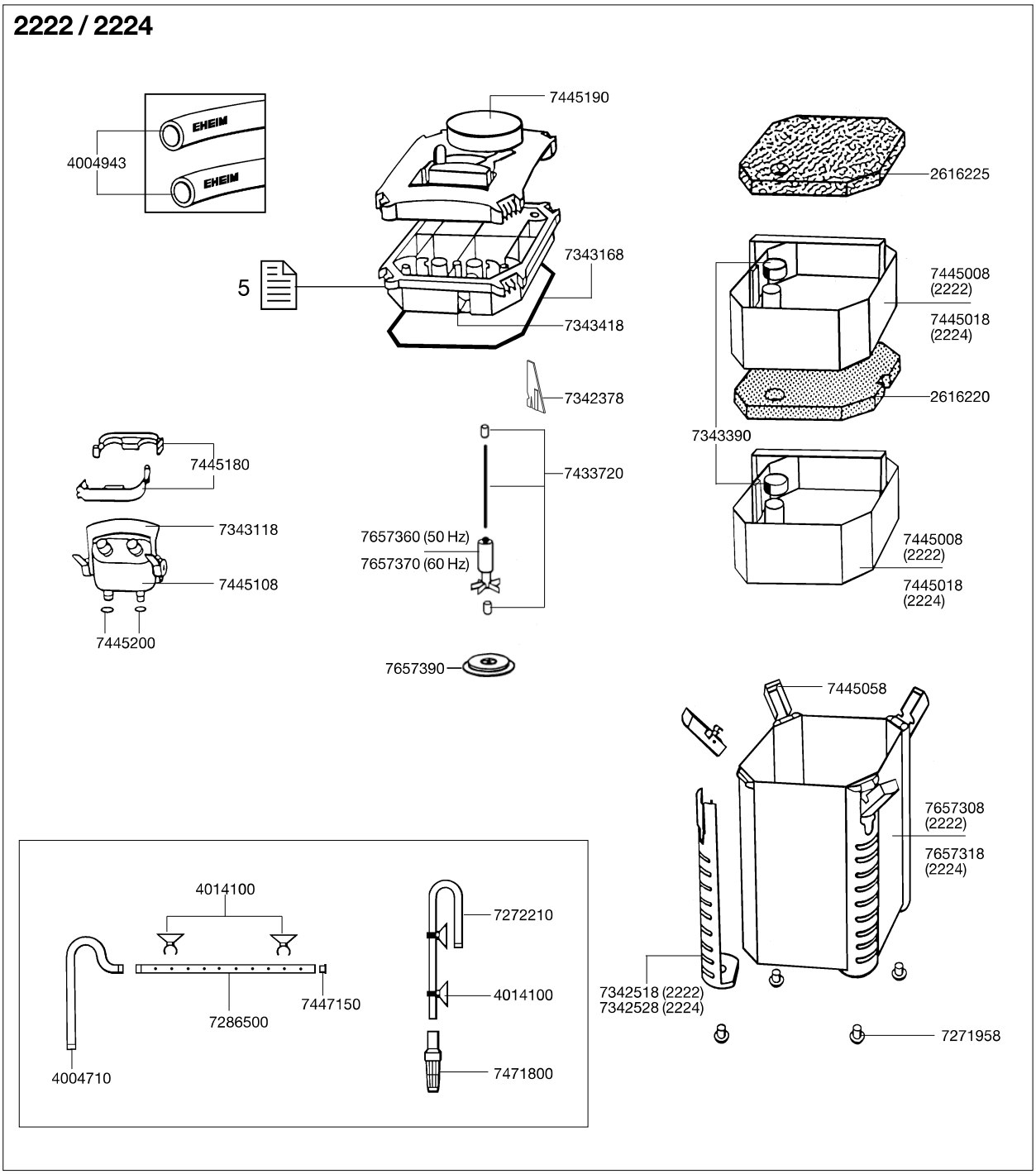

2222 Außenfilter *professionel* 150
2224 Außenfilter *professionel* 250
2322 Thermofilter
2324 Thermofilter

Ersatzteile. Änderungen vorbehalten.

2322 / 2324

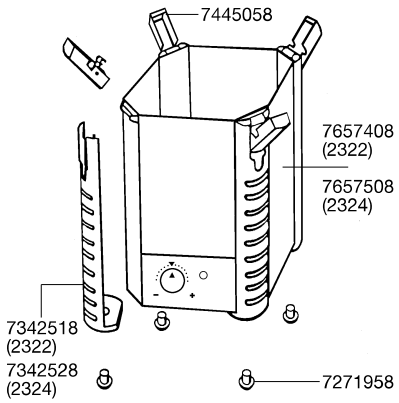

Best.-Nr.	Ersatzteil	2222 / 2224
2616220	Set Filtervlies (1 x Filtermatte, 2 x Wattevlies)	
2616225	Satz Filtervlies (3 x Wattevlies)	
4004710	Auslaufbogen	
4004943	Schlauch saug- und druckseitig Ø 12/16 mm (3 m)	
4014100	Sauger mit Klemmbügel (2 Stück)	
7271958	Pilzpuffer (5 Stück)	
7272210	Ansaugrohr	
7286500	Düsenrohr	
7342378	Schwert	
7342518	Seitenblende 2222 / 2322	
7342528	Seitenblende 2224 / 2324	
7343118	Verriegelungshebel für Adapter	
7343168	Profildichtung	
7343390	Gummitüllen (3 Stück)	
7343418	Verschluss-Stopfen	

Best.-Nr.	Ersatzteil	2222 / 2224
7433720	Satz Achse mit Tüllen	
7445008	Filtereinsatz für 2222 / 2322	
7445018	Filtereinsatz für 2224 / 2324	
7445058	Verschlussklipp	
7445108	Adapter komplett	
7445180	Schlauchhalter	
7445190	Abdeckhaube	
7445200	Satz O-Ringe für Adapter	
7447150	Set Verschluss-Stopfen	
7471800	Filterkorb	
7657308	Filterbehälter komplett mit Seitenblenden und Pilzpuffer zu 2222 (o. Abb.)	
7657318	Filterbehälter komplett mit Seitenblenden und Pilzpuffer zu 2224 (o. Abb.)	
7657360	Pumpenrad 50 Hz	
7657370	Pumpenrad 60 Hz	
7657390	Pumpendeckel komplett mit Achstülle	

Best.-Nr.	Ersatzteil	2322 / 2324
7657408	Filterbehälter komplett mit Seitenblenden, Pilzpuffer und Heizer 230 V / 50 Hz Schuko zu 2322 **nur für Süßwasser**	
7657508	Filterbehälter komplett mit Seitenblenden, Pilzpuffer und Heizer 230 V / 50 Hz Schuko zu 2324 **nur für Süßwasser**	