1328 Pumpenkopf
2026 Außenfilter
2028 Außenfilter

Ersatzteile. Änderungen vorbehalten.

2026 / 2028

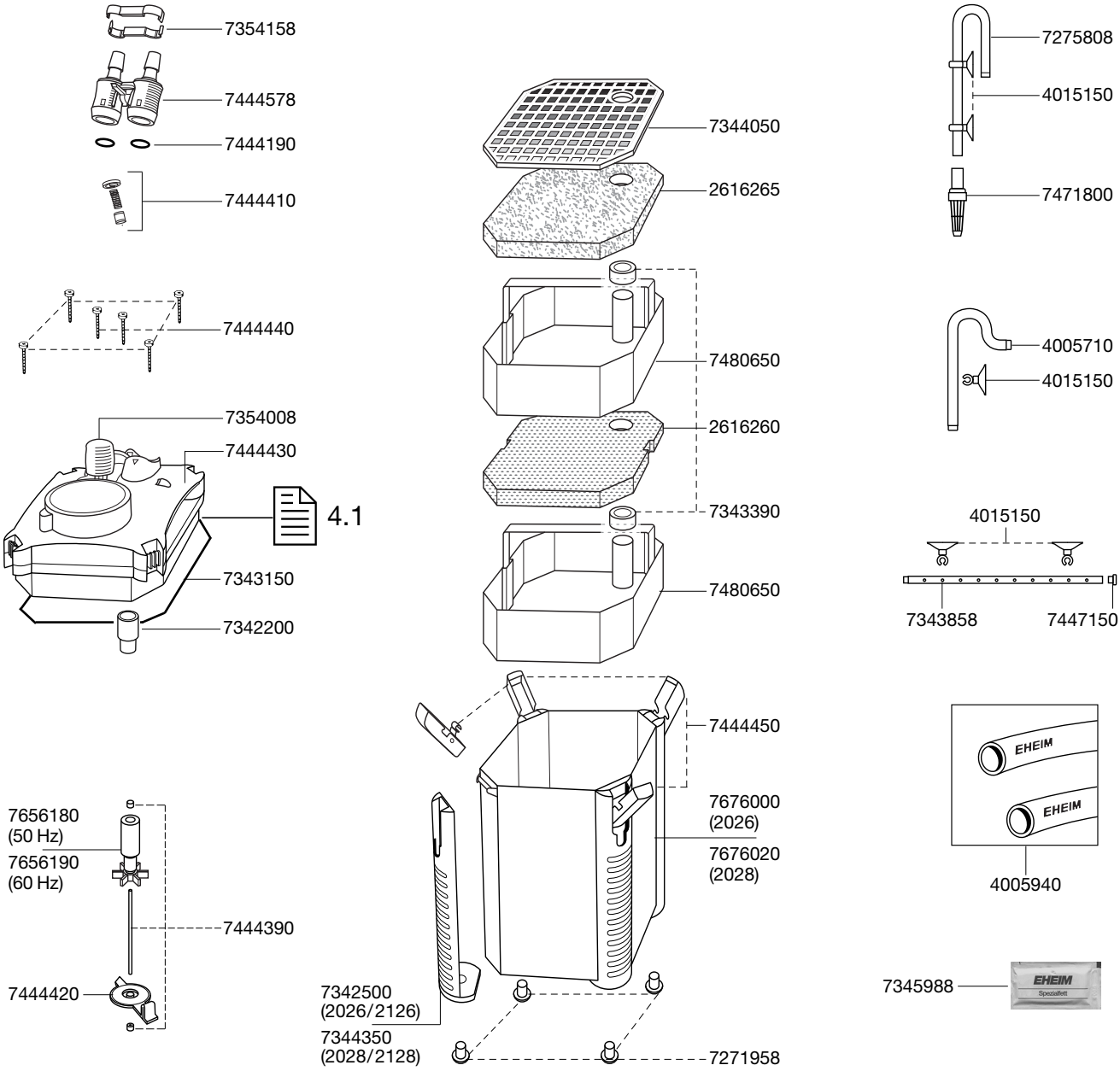

2126 Außenfilter
2128 Thermofilter

Ersatzteile. Änderungen vorbehalten.

2126 / 2128

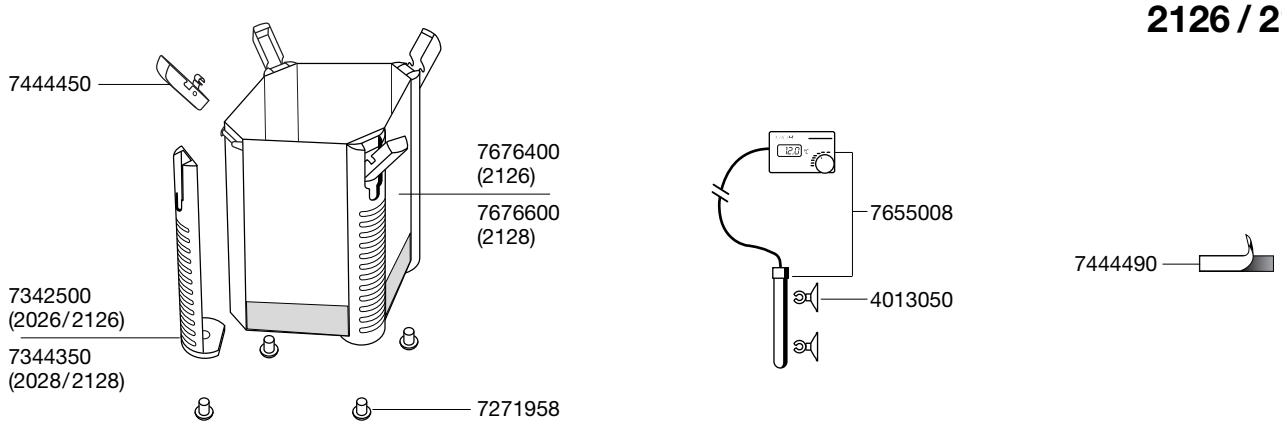

Best.-Nr.	Ersatzteil	2026 / 2028
2616260	Satz Filtermatten	
2616265	Satz Filtervliese	
4005710	Auslaufbogen	
4005940	Schlauch ø 16/22 mm	
4015150	Sauger mit Klemmbügel (2 Stück)	
7271958	Pilzpuffer (5 Stück)	
7275808	Ansaugrohr	
7342200	Rohrstutzen	
7342500	Seitenblende	
7343150	Profildichtung	
7343390	Gummitülle	
7343858	Düsenrohr	
7344050	Abdeckgitter	
7344350	Seitenblende	
7345988	Vaseline-Tube	
7354008	Hebel	
7354158	Schlauchsicherung komplett	
7444190	Dichtungssatz	
7444390	Achse mit Tüllen	
7444410	Schwimmkörper, Feder und Halter	
7444420	Pumpendeckel komplett	
7444430	Abdeckhaube komplett	
7444440	Schraubensatz komplett	
7444450	Verschlussklipp komplett	
7444490	Druckverschluss	
7444578	Adapter komplett	

Best.-Nr.	Ersatzteil	2026 / 2028
7447150	Set Verschluss-Stopfen	
7471800	Filterkorb	
7480650	Filtereinsatz	
7656180	Pumpenrad komplett 50 Hz	
7656190	Pumpenrad komplett 60 Hz	
7676000	Filterbehälter komplett mit Seitenblenden und Pilzpuffer zu 2026	
7676020	Filterbehälter komplett mit Seitenblenden und Pilzpuffer zu 2028 (o. Abb.)	

Best.-Nr.	Ersatzteil	2126 / 2128
4013050	Sauger mit Klemmbügel (2 Stück)	
7655008	Bedienteil komplett	
7674908	Filterbehälter mit Heizer 230 V / 50 Hz zu 2126 **meerwasserbeständig**	
7674968	Filterbehälter mit Heizer 230 V / 50 Hz zu 2128 **meerwasserbeständig** (o. Abb.)	
7676290	Verlängerungskabel für Steuerleitung, ca. 1,5 m (o.Abb.)	
7676400	Filterbehälter komplett zu 2126 **nur für Süßwasser**	
7676600	Filterbehälter komplett zu 2128 **nur für Süßwasser** (o. Abb.)	